Встраиваемые ландшафтные светильники

CF1

IP 67 | IK 10

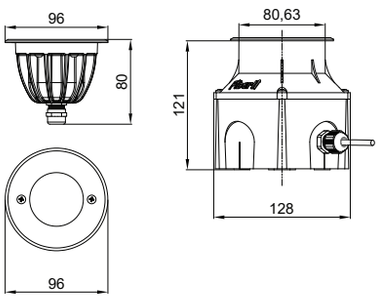

- 5 мм 316 L хромированный фланец.
- Корпус из алюминия с электростатическим порошковым покрытием.
- Закаленное стекло толщиной 12 мм.
- Пластиковая монтажная коробка.
- Пдводный кабельный соединитель.
- Резиновый кабель H07RNF.

P W ВАРИАНТЫ ИЗДЕЛИЙ И МОЩНОСТИ

Наименование товара	Цвет света	Рабочее напряжение (V)	Мощность (Вт)	Световой поток (лм)	Вес (кг)
CF103	WW-NW-CW	220-240V AC	4	480	1,3
CF103	WW-NW-CW	12-24V DC	4	425	1,1
CF103	RGB	7,5V DC	8	-	1,1

**Значения мощности и светового потока указаны для «холодного белого (CW) светодиода».*

C ВАРИАНТЫ ЦВЕТА СВЕТА

WW: Теплый белый	3000K	**R:** Красный	625nm
NW: Естественный белый	4000K	**G:** Зелёный	525nm
CW: Холодный белый	6500K	**B:** Синий	465nm
		A: Амбра	590nm

**По желанию может быть изготовлен в другом цвете.*

O ВАРИАНТЫ ЛИНЗ

***XN:** Очень узкий угол | **M:** Средний угол освещения | **W:** Широкий угол освещения | **XW:** Без линз

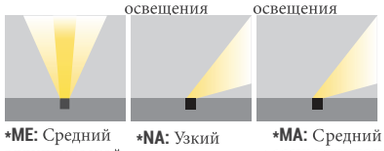

***ME:** Средний эллиптической угол | ***NA:** Узкий ассиметрический угол | ***MA:** Средний ассиметрический угол

**Можно сделать только 220 В переменного тока.*

U АССОРТИМЕНТ ВЕРХНИХ ДЕТАЛЕЙ

23: Квадратные Сатиновый Никель

21: Круглый Сатиновый Никель

КОД ЗАКАЗА

P . W . C . O . U

Вы можете связаться с нашими торговыми представителями для особых запросов по применению, отличных от стандартных версий продукта.

Встраиваемые ландшафтные светильники

CF1

ДИАГРАММЫ ПРОДУКТА

Полярная диаграмма

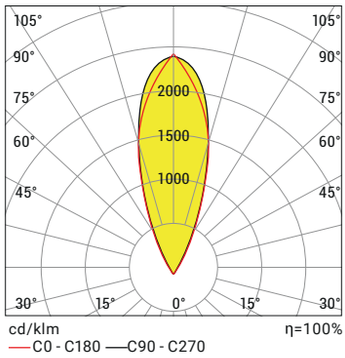

Диаграмма конуса

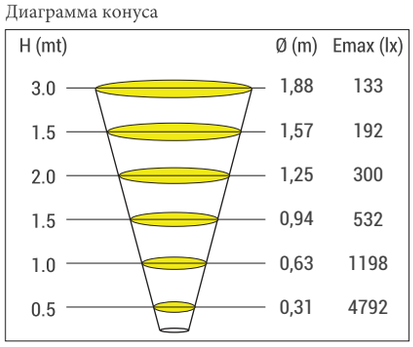

CF1 P3 CW 25D 4.5 W 220V AC IP67

ОПЦИИ СИСТМЫ УПРАВЛЕНИЯ

Вид цвета	PWM	INV PWM	DMX*	DALI *	0-10V DC*	TRIAC
WW-NW-CW	●			●	●	
R,G,B,A	●			●	●	
RGB	●					
RGBA/W						
RGB DMX			●			
WHITE DMX			●			

**Можно сделать только с 24В.*

Наименование товара	Вольтаж (V DC)	Системы управления	Количество жил кабеля		
			Mono	RGB	RGB W/A
CF103	7,5	PVM	-	4x	-
	12	PVM	2x	-	-
	12-24	ON/OFF	2x	-	-

Kahverengi Кафе, Анталья.